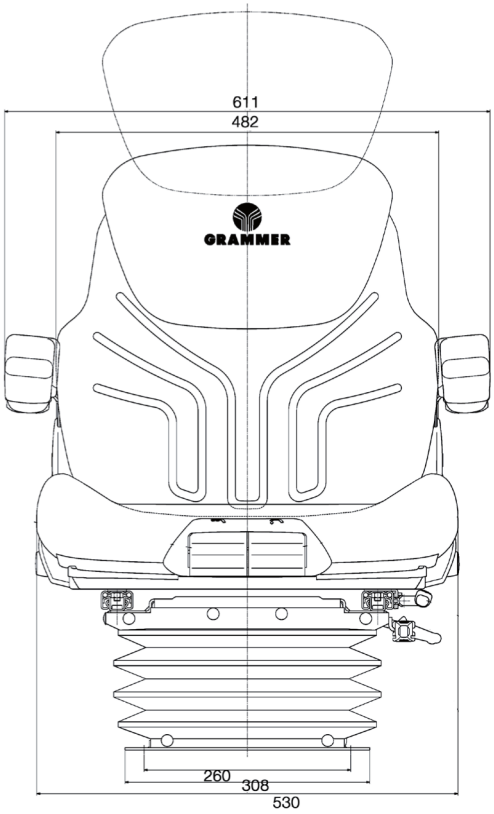
611
482
GRAMMER
260
308
530

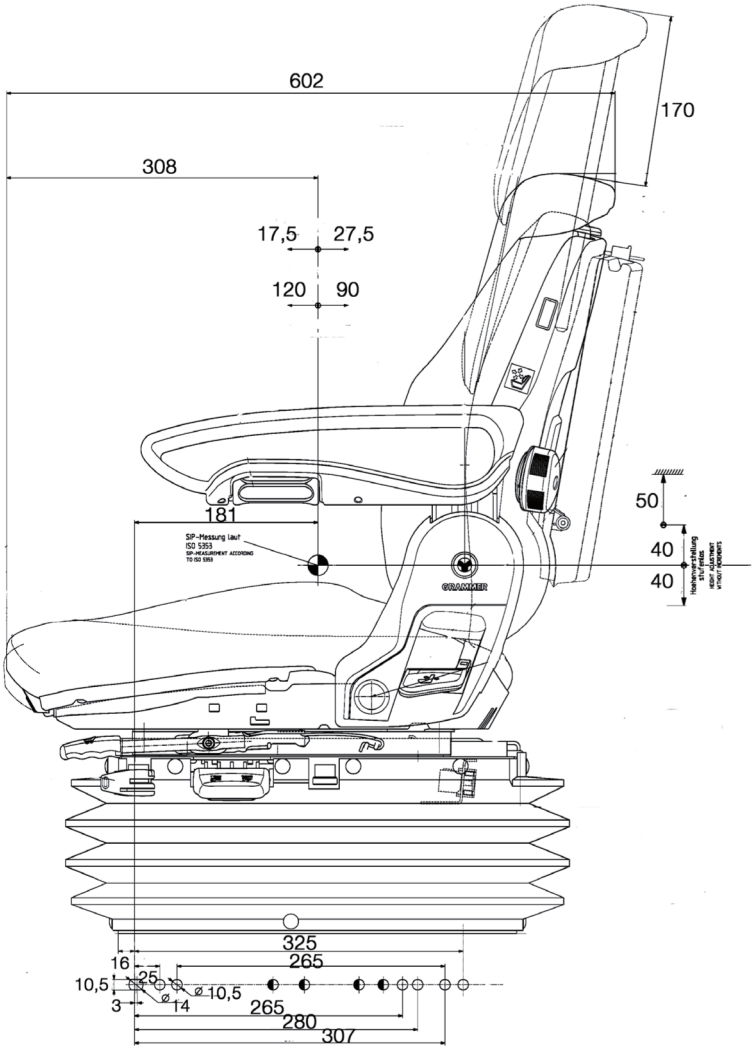
602
170
308
17,5
27,5
120
90
181
SIP-Messung laut
ISO 5353
SIP-MEASUREMENT ACCORDING
TO ISO 5353
GRAMMER
50
40
40
325
265
16
25
10,5
ø 10,5
3
ø 14
265
280
307